Rolf

CONFORMITÉ SANITAIRE

GARANTIE

Référence : **501015506**

MITIGEUR DE LAVABO CUADR'O - CARTOUCHE 35MM

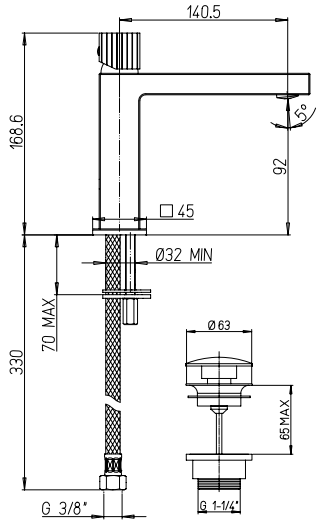

UN DESIGN CUBIQUE ET MODERNE.

INSTALLATION RAPIDE ET FACILE.

DESCRIPTION	Chromé - Manette métal. - Cartouche Ø35 mm avec limiteur de température réglable. - Bec fondu fixe avec aérateur anticalcaire. - Un point de fixation. - Flexibles Pex pré-montés 370mm. - Vidage clic-clac.
CARACTÉRISTIQUES	Chromé - Manette carrée métal - Cartouche céramique Ø35 mm - Bec fixe avec aérateur anticalcaire - Limiteur de débit par point dur - Limiteur de température réglable - Vidage Clic-clac - Flexibles d'alimentation Pex livrés pré-montés 370 mm
APPLICATIONS	Robinetterie de lavabo
CONDITIONS D'UTILISATION	Pression maximum : 5 bar - Pression d'utilisation : 3 bar - Température maximum de l'eau : 80°C (176°F) - produit Conforme aux réglementations en vigueur
COMPATIBILITÉ	S'installe sur tous les types de lavabo
PRÉCAUTION D'EMPLOI	0

SPECIFICATIONS D'INSTALLATION	Permet l'équipement sanitaire des salles de bains et cuisine.
	Garantie 10 ans contre tout vice de fabrication y compris pour les cartouches - Cf conditions générales de vente
PRESCRIPTION DE POSE	Avant le montage nettoyer la tuyauterie pour éliminer toute impureté
PRESCRIPTION D'ENTRETIEN	Nettoyage à l'eau savonneuse avec un chiffon doux et bien sécher - Ne pas utiliser de produits nocifs, abrasifs ou chlorés